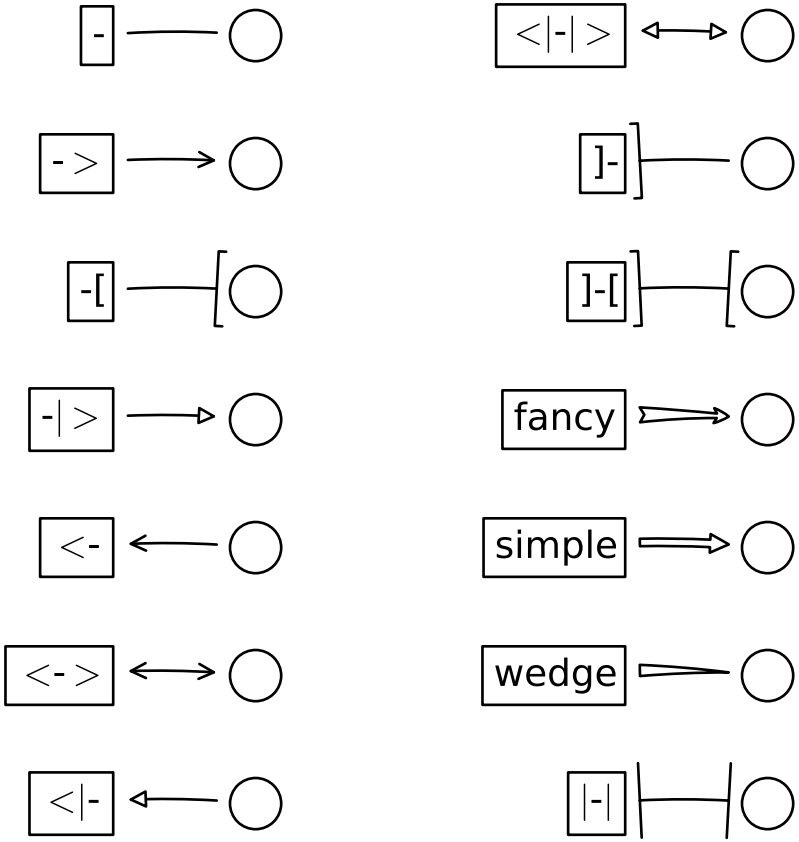
-
<|-|>
->
]-
-[
]-[
-|>
fancy
<-
simple
<->
wedge
<|-
|-|